sanindusa

bodyline

// MANUAL DEL UTILIZADOR
// MANUAL DE INSTALACIÓN

INDEX

MANUAL DEL USUARIO // MANUAL DE INSTALACIÓN BODYLINE **ESPAÑOL**

05 **INTRODUCCIÓN**

05 **CONSIDERACIONES PREVIAS**

05 **INDICACIONES DE SEGURIDAD**

07 **DESCRIPCION DEL EQUIPO**
07 Verificacion del contenido del embalaje

09 **MANUAL DE INSTALACIÓN**
09 Condiciones de instalación
10 Instalación [con paredes]
11 Instalación [encastrada]
12 Instalación hidraulica
12 Instalación electrica

13 **MONTAJE DE LOS PANELES**
14 **Caracteristicas**

15 **DESCRIPCIÓN DE LOS COMPONENTES**

17 **PANEL DE MANDOS**

18 **MODO DE FUNCIONAMIENTO**
18 **Cavitación**
18 **Hidromasaje**
18 **Venturi**
19 **Soplador**
19 **Programas**
19 Programas para el usuario
20 **Desinfección**
20 Secado de las tuberias
20 Soplado después de hidromasaje
21 Soplado secuencial
21 **Alarma**
21 **Iluminación**
21 **Temperatura**
21 Termoregulación
21 **Reloj**

22 **MANTENIMIENTO Y LIMPIEZA**
22 Superficies acrilicas y accesorios en general
22 Superficies metalicas
22 Almohadas y asas

22 **SISTEMA DE AUTO LIMPIEZA**

23 **CARACTERISTICAS TECNICAS**

25 **DESCRIPCION DE FUNCIONES**
25 **Hidromasaje**
25 Ventajas
25 Duración
25 Temperatura
25 Adicion de productos
25 Puntos vitales distribuidos por todo nuestro cuerpo
26 **Hidroterapia**
26 Sistemas de masajes

27 **COMPONENTES**
27 Injector orientável
27 Almohadas
27 Asiento
28 Asa
28 Fondo drenante

29 **RESOLUCIÓN DE PROBLEMAS**
29 Panel de mandos
29 Otras situaciones
29 Servicio pós-venta e garantia

31 **GARANTIA**

INTRODUCCIÓN

Agradecemos que haya adquirido nuestra bañera **Bodyline**. Esperamos que le proporcione excelentes momentos de placer.

Los beneficios de la hidroterapia son múltiples y conocidos desde hace siglos.
El agua, como elemento natural y puro, tiene en sí propiedades beneficiosas y curativas, que el hombre desde siempre supo extraer y aprovechar para beneficio de su bienestar físico y mental. El modo de a utilizar y aprovechar esos beneficios, ha ido evolucionando a lo largo de los tiempos y el conocimiento actual que tenemos de sus efectos terapéuticos es mucho más extenso y completo, pudiendo ser localizados para una determinada actuación un efecto muy especifico.

Actualmente, ésta como otras terapias naturales están a nuestro alcance con las bañeras de hidromasaje SANINDUSA.

CONSIDERACIONES PREVIAS

Todas las bañeras de **SANINDUSA**, están sujetos a pruebas de funcionamiento y seguridad.

Con este fin, cada bañera se monta y se prueba para verificar su correcto funcionamiento.

La instalación de las bañeras debe hacerse por personal acreditado, siguiendo las indicaciones específicas de este manual para su montaje y respetando siempre las buenas prácticas de colocación y las normas para la instalación de los cuartos de baño.

Por lo tanto, es esencial mantener este manual en un lugar accesible por si hay cualquier nueva consulta.
En caso de fallo o avería, solo debe contactar con personal técnico especializado.
Sanindusa renuncia a cualquier responsabilidad por los daños que se deriven de la instalacion realizada por personal no especializado, o por cualquier modificación estética o funcional llevado a cabo en la bañera que haya alterado el modelo original.

Sanindusa se reserva el derecho a realizar todas las modificaciones que considere necesarias en sus productos sin obligación de aviso previo.

INDICACIONES DE SEGURIDAD

Antes de utilizar la bañera **Bodyline** - les aconsejamos la lectural integral de este manual, pues constituye una gui para su adecuada instalación, utilización y mantenimiento.
La bañera de hidromasaje debe ser utilizada para el fin para el que fue concebida.

Sanindusa declina cualquier responsabilidad por posibles daños causados por una utilización inadecuada.

No utilizar ningún aparato eléctrico enchufado a la corriente electrica dentro de la bañera.

Esta bañera no debe ser utilizada por personas (incluidos niños) con discapacidades físicas, sensoriales o mentales o falta de experiencia o conocimiento, a menos que esten supervisadas o hayan sido dadas las instrucciones al respecto de su uso por una persona responsable de su seguridad.

No deje a los niños jugar en la bañera sin supervisión.

CUIDADO:
Se recomienda que no se tome el baño después de la ingestión de alimentos o bebidas alcohólicas. Si tiene problemas cardiovasculares o afecciones agudas deberá consultar con un médico previamente.

Llamamos la atención por el hecho de que la almohada dorsal contiene imanes, por lo que no es aconsejable que lo usen personas con que lleven pace-makers o otros implantes quirúrgicos electróncios. Consulte a su médico para más información.

1 DESCRIPCIÓN DEL EQUIPAMIENTO

VERIFICACIÓN DEL CONTENIDO DEL EMBALAJE

LISTA DE COMPONENTES

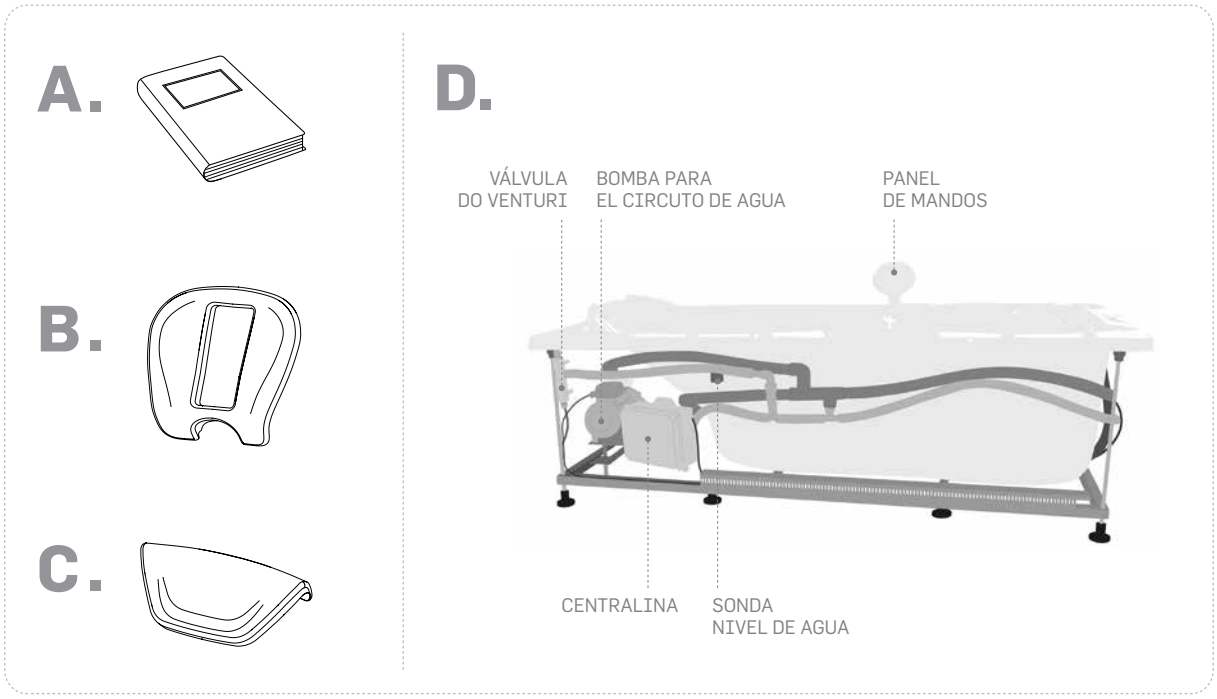

COMPONENTES OPCIONAIS

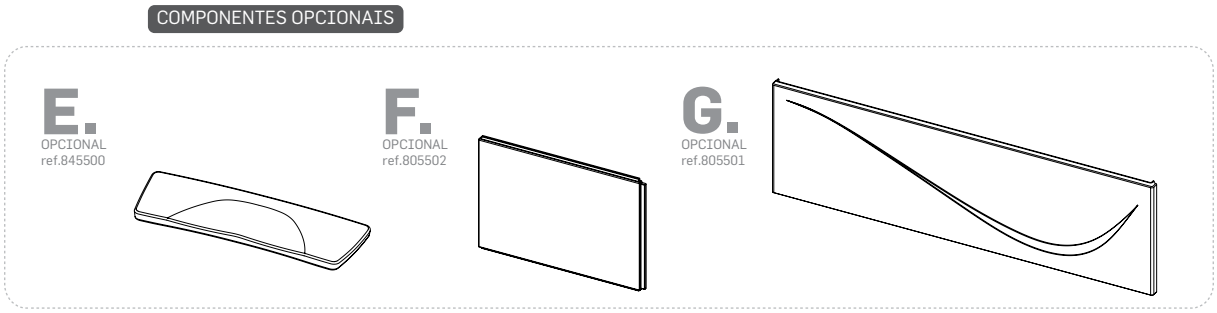

// Separe todos los componentes y confirme que el contenido está de acuerdo con la lista de componentes.
// Certifique que todas la piezas están incluidas antes de deshacerse de cualquier parte del embalaje.

A. MANUAL DEL USUARIO E INSTALACIÓN DE LA BAÑERA BODYLINE
B. ALMOHADA DORSAL
C. ALMOHADA CABEZAL
D. BAÑERA CON EQUIPAMIENTO COMPLETO DE HIDROMASAJE
E. ASIENTO (opcional)
F. DOS PANELES LATERALES (opcional)
G. PANEL FRONTAL (opcional)

2 MANUAL DE INSTALACIÓN

CONDICIONES DE INSTALACIÓN

MEDIDAS GENERALES

// Medidas generales de espacio necesario para el montaje.

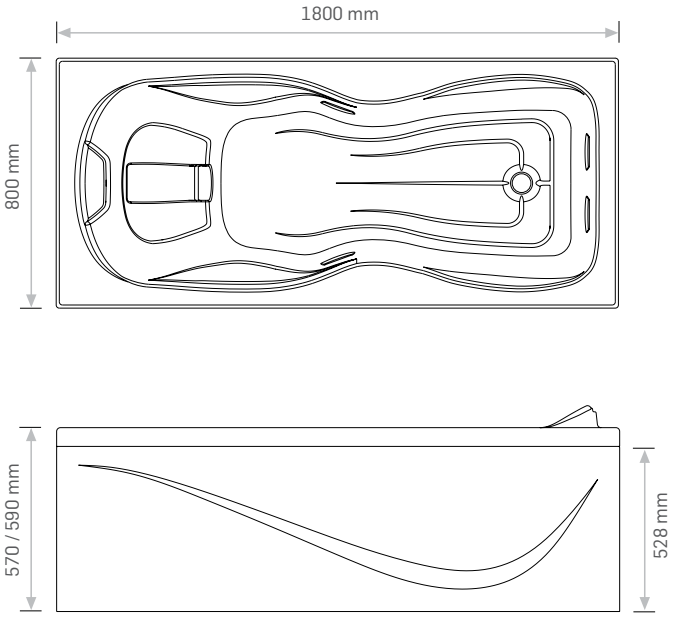

INSTALACIÓN [**CON PAREDES**]

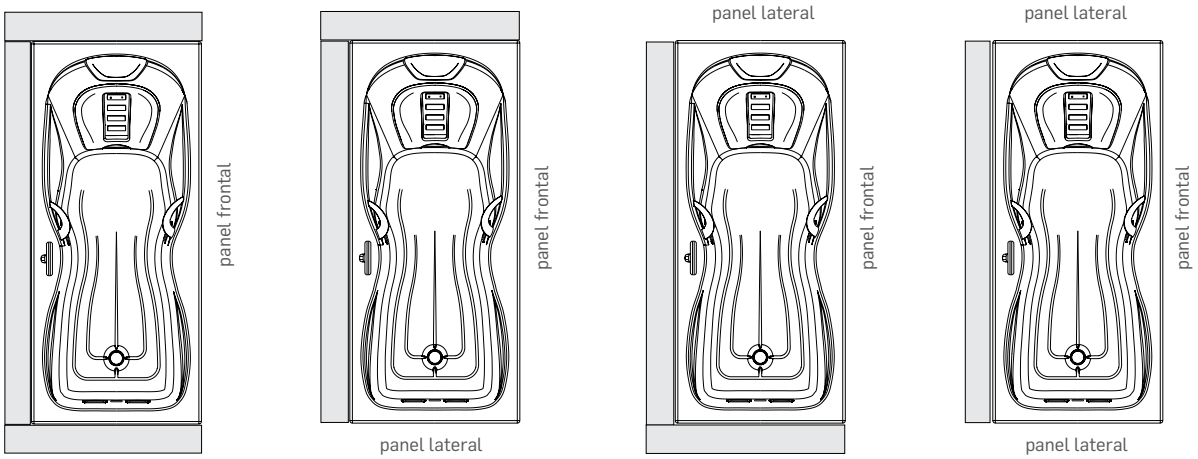

INSTALACIÓN [**CON PAREDES**]

1. Colocar la bañera en el lugar y nivelarla con ayuda de plasticos y de un nivel.
2. Marcar la linea de alineamiento en la pared.
3. Hacer las conexiones de la válvula de desague, de la grifería y de la instalación eléctrica.
4. Aconsejamos la fijación de los pies al suelo y para esto deben marcarse.
5. Retirar la Bañera.
6. Hacer las perforaciones y colocar los casquillos en los agujeros respectivos. Volver a colocar la bañera y fijarla al suelo.
7. Aconsejamos dos formas de fijar su pañera a la(s) pared(es) [**OPCIÓN #1 e OPIÓN #2**].

#1 - OPCIÓN
[montaje sobre perfil]

7.1. Fijar un perfil (madera, plástico o metálico) en la(s) pared(es) que sirve(n) de encastre a la bañera y poner el ala en el mismo, sin que el peso de la bañera asiente sobre dicho perfil.
7.1.1 Poner en marcha la bañera para probar que todo funciona correctamente.
7.1.2 Las superficies deben estar limpias desengrasadas i secas para poder aplicar silicona neutra en las juntas.

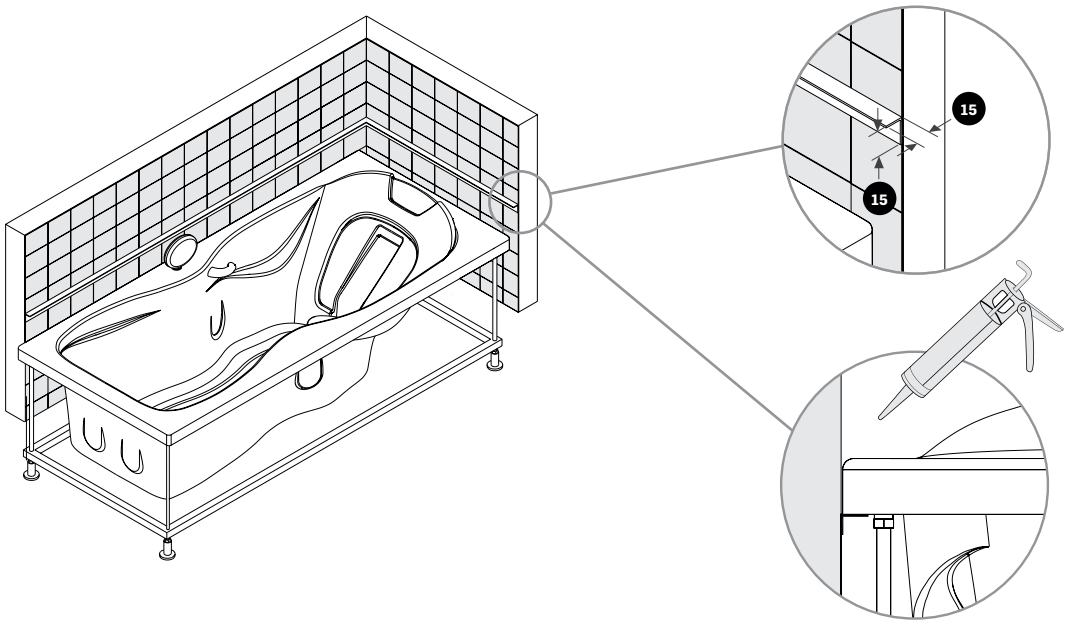

#2 - OPCIÓN
[encastrada sobre la pared]

7.2. Realizar un bajo relieve en la(s) pared (es) donde se apoya la bañera con una altura ligeramente superior al borde de la bañera y de unos **15 mm** de profundidad tal como muestra la ilustración.
7.2.1 Encajar la bañera en el bajo relieve y poner en marcha la bañera para probar que todo funciona correctamente.
7.2.2 Las superficies deben estar limpias, desengrasadas y secas para poder aplicar silicona neutra en las juntas.

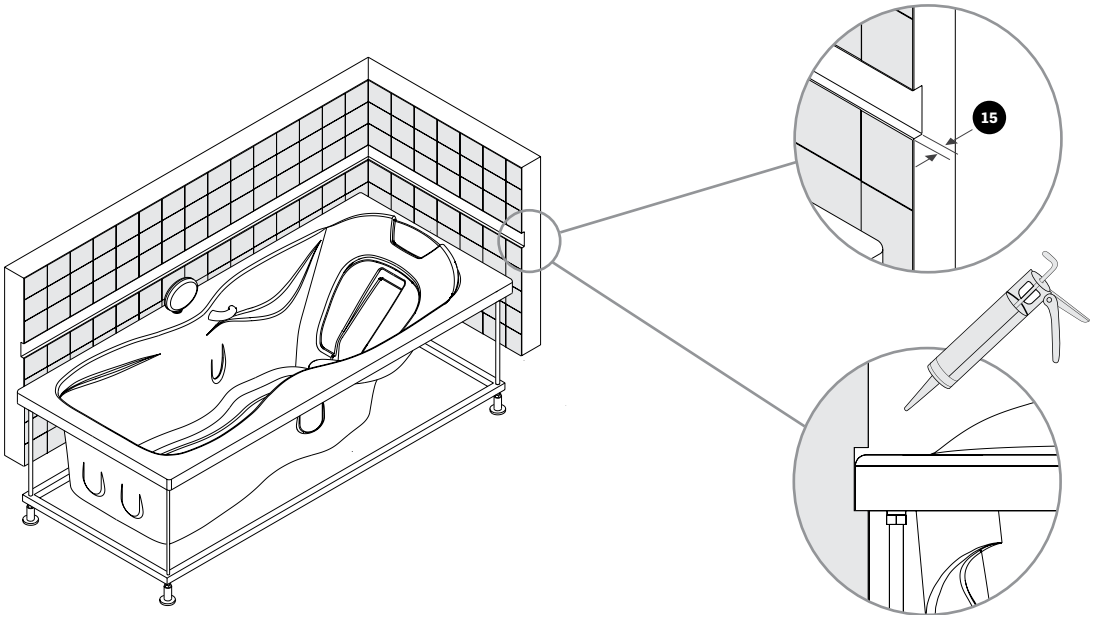

INSTALACIÓN [**ENCASTRADA**]

1. Realizar una abertura con una dimensión mínima de **175 x 75 cm**.
2. Introducir la bañera en el espacio previsto es muy importante no cogerla por los tubos.
3. Hacer las conexiones de la válvula al desagüe, de los grifos (comprobar que sea estanco) y la instalación eléctrica.
4. Asegurar que el peso de la bañera está soportado por los piés de la estructura ,proceder al ajuste y a la fijación al suelo.
5. Hacer los acabados del material escogido,asegurar la ventilación y la accesibilidad del sistema de hidromasaje.
6. Poner en marcha la bañera para probar que todo funciona correctamente.
7. Cuando esté todo comprobado y correcto hacer la terminación con silicona neutra.

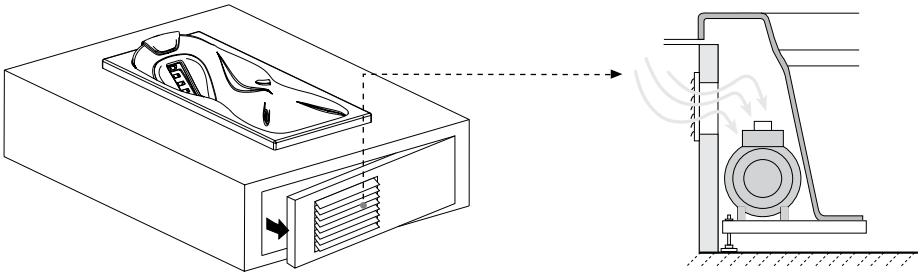

ATENCIÓN

Es imprescindible colocar una puerta de acceso para el mantenimiento. Debe accederse a la bomba y a la centralina con una parrilla con un área de al menos **200 cm^2**.
Dimensión mínima recomendad para la puerta de acceso: 40x40 cm

INSTALACIÓN HIDRÁULICA

// La puesta en marcha de la bañera deberá ser hecha con los grifos que tenga para ella.
// El vaciado de la misma debe hacerse a través de una conexión a la instalación fija de aguas residuales.

ATENÇÃO

Antes de la instalación final, verificar la estanqueidad de las juntas de la válvula de drenaje y la bomba.

INSTALACIÓN ELÉCTRICA

// La instalación debe ser realizada por un instalador autorizado, de acuerdo con las "Normas de Seguridad para el Uso de Instalaciones de Energía Eléctrica" (RSIUEE) y asegurar la compensación de potencial, teniendo en cuenta que este vínculo debería cubrir todos los tubos de metal, aparatos de metal, rejas para la ventilación y otros posibles elementos metálicos.

En la instalación han de ser tenidos en cuenta los siguientes aspectos:

// Todos los componentes eléctricos tienen que instalarse de forma que no se pueda acceder a ellos cuando la bañera está siendo utilizada;
// La instalación eléctrica de la bañera debe ser fija y debe estar acompañada de un interruptor diferecial que no admita más de 0,03A;
// La instalación de la bañera debe garantizar el indice de protección IPX5;
// Después de montada la bañera debe quedar totalmente cerrada por la pared o por un panel(que no se pueda desmontar sin herramientas);
// Compruebe que la tensión y la frecuencia de la red coincida con la placa de identificación de la bañera;
// Para instalar la bañera, conecte el cable de tierra (amarillo-verde) a la toma de tierra, el neutro azul y negro o marrón a la fase. Esta conexión debe hacerse siempre teniendo en cuenta las normas que rigen las instalaciones de bañeras;
// El cable de alimentación del sistema debe ser la sección **3x2,5 mm²**, tipo H05VV-F, nunca seccionado;
// La bañera debe conecarse al conjunto equipotencial a través del terminal correspondiente posicionado en la estructura metalica del soporte del motor;
// La toma a tierra de la bañera debe ser realizada en forma segura y efectiva, prestando especial atención a los artículos n.º 596 y siguientes, la RSIUEE;
// No se debe manipular nunca las partes eléctricas de la bañera con tensión;
// El conductor de tierra externo deberá ser conectado por medio de un terminal M5 adecuado a la toma de tierra localizado en el interior de la centralita electrica. Para este propósito sólo puede utilizar las arandelas libres que no fijan ninguno de los conductores internos en el mismo terminal.

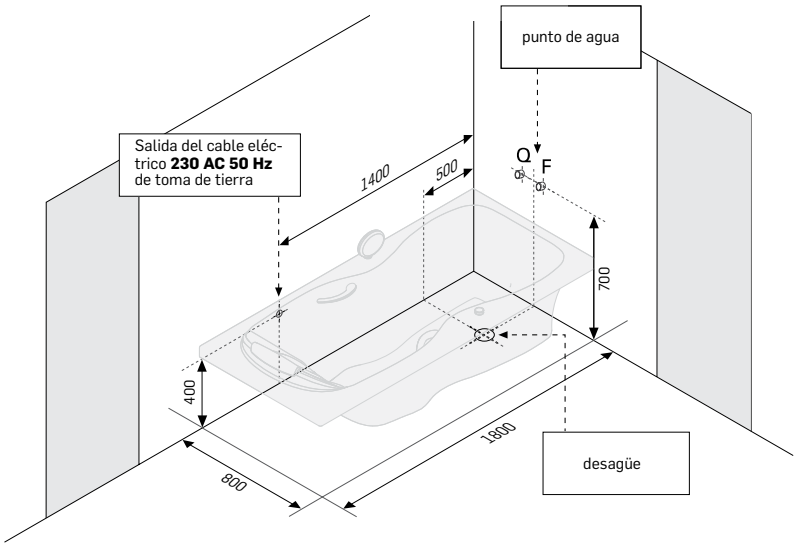

MONTAJE DE LOS PANELES

#1

// Montar las planchas de acero (resortes) en la parte inferior del ala de la bañera, atornillar directamente en los tacos existentes. Dejar aproximadamente 60 mm de saliente para asegurar una buena fijación del panel.

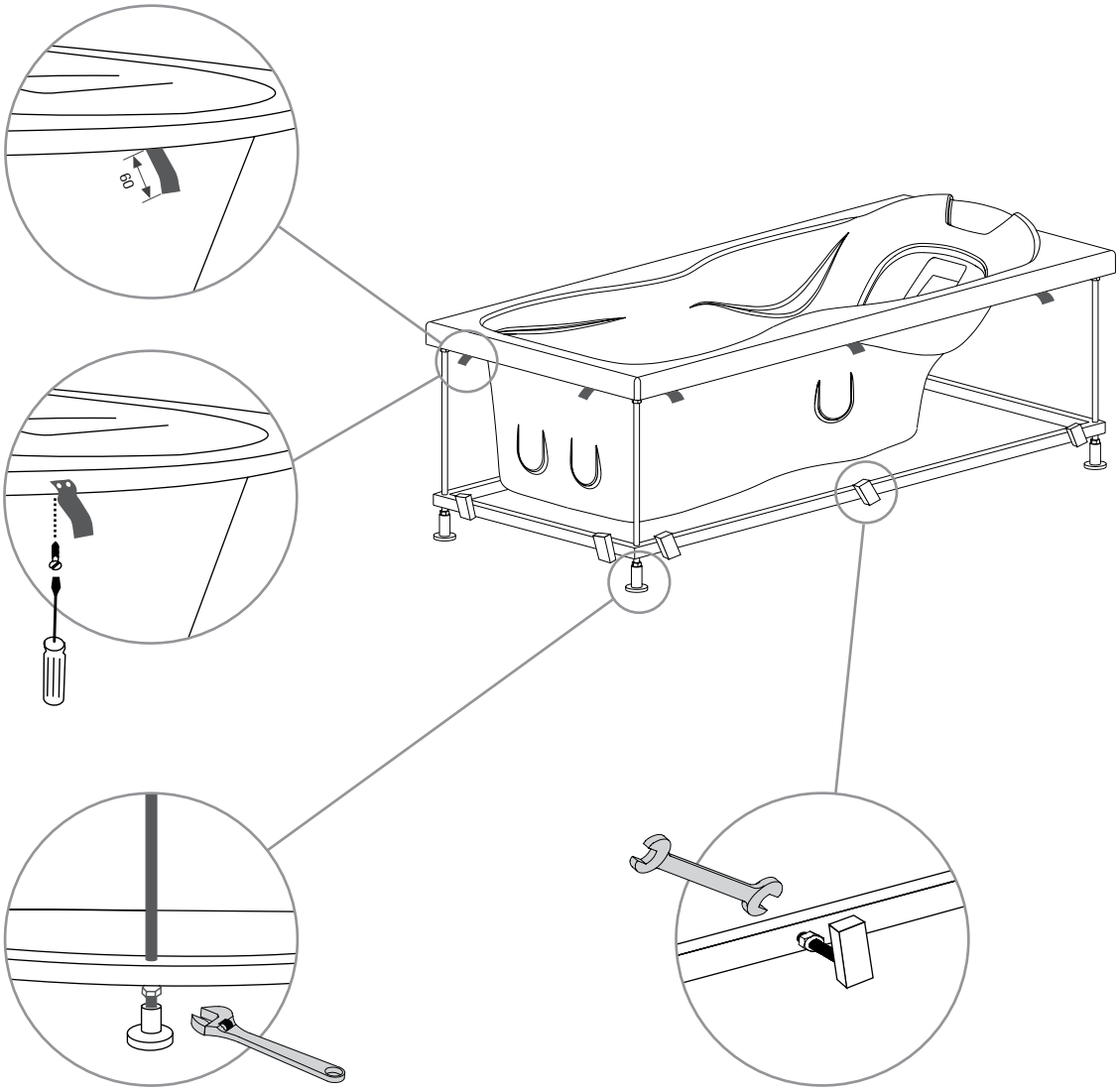

#2

// Colocar la bañera de acuerdo con la altura del panel, proceder a la nivelación del ala teniendo en cuenta la distancia tomada desde el suelo hasta la parte inferior del borde de la bañera: **53,5 cm**

// Para ajustar la altura, utilice los pies plásticos y fíjelos con la tuerca de fijación.

#3

// Montar las varillas con el taco de plástico en el chasis, ajustando la distancia al panel.

// Se recomienda poner en marcha la bañera con el fin de asentar la instalación.

#4

// Colocar el panel de la bañera, situando la parte superior sobre la solapa y empujar la parte inferior hata que se coloque correctamente.
// Ajustar las varillas con el taco de plastico y que quede todo bien alineado.

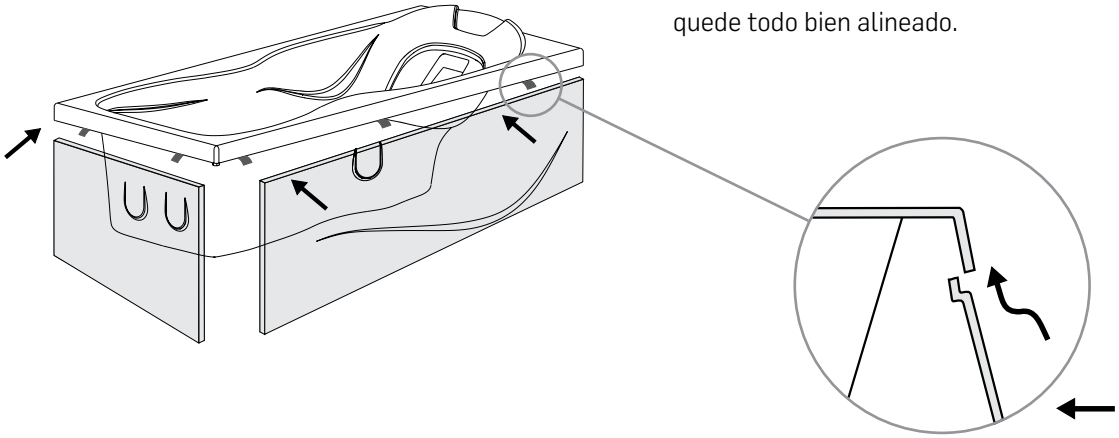

#5

// Atornillar el panel directamente con los tacos usando los tornillos sumistrados con la tapa de plastico.

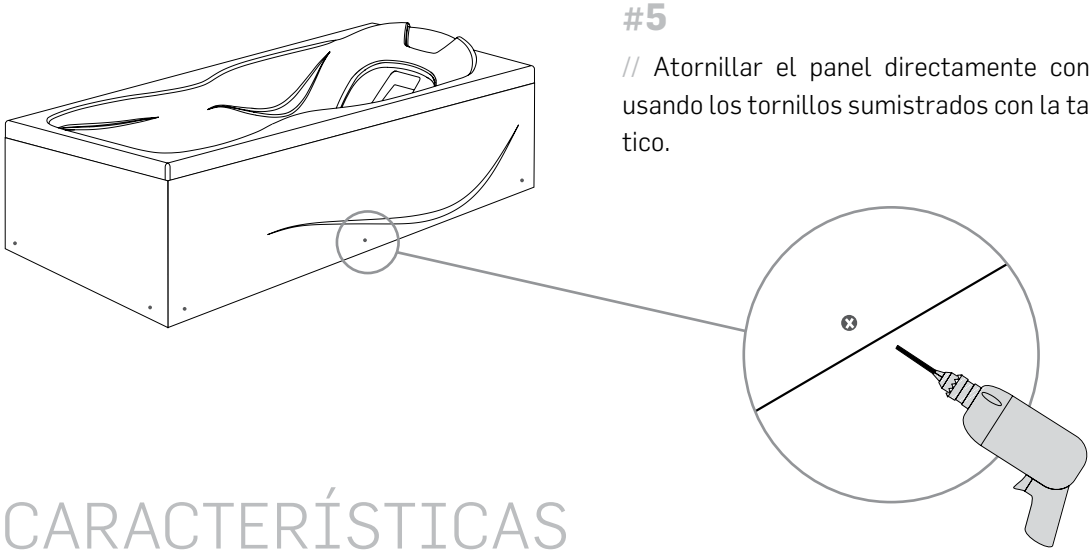

CARACTERÍSTICAS

ESPECIFICAÇÕES GERAIS

POTENCIA DE ALIMIENTACIÓN 230V AC I 50 Hz	**CABLE DE ALIMENTACIÓN** 3X2,5 mm^2
POTENCIA DE LA ELECTROBOMBA 700 W	**CAUDAL DE LA ELETROBOMBA** 300 litros/minuto
LUZ VOLTAJE 12V AC	**LUZ HALOGÉNIA - POTENCIA** 50W
POTENCIA CALORIFICA POTENCIA 1500W	**RESISTENCIA DE MANTENIMIENTO** PROTECIÓN IPX5
CAPACIDAD DE AGUA 180 Litros (recomendado)	**POTENCIA DEL BLOWER** 700W

DESCRIPCIÓN DE LOS COMPONENTES

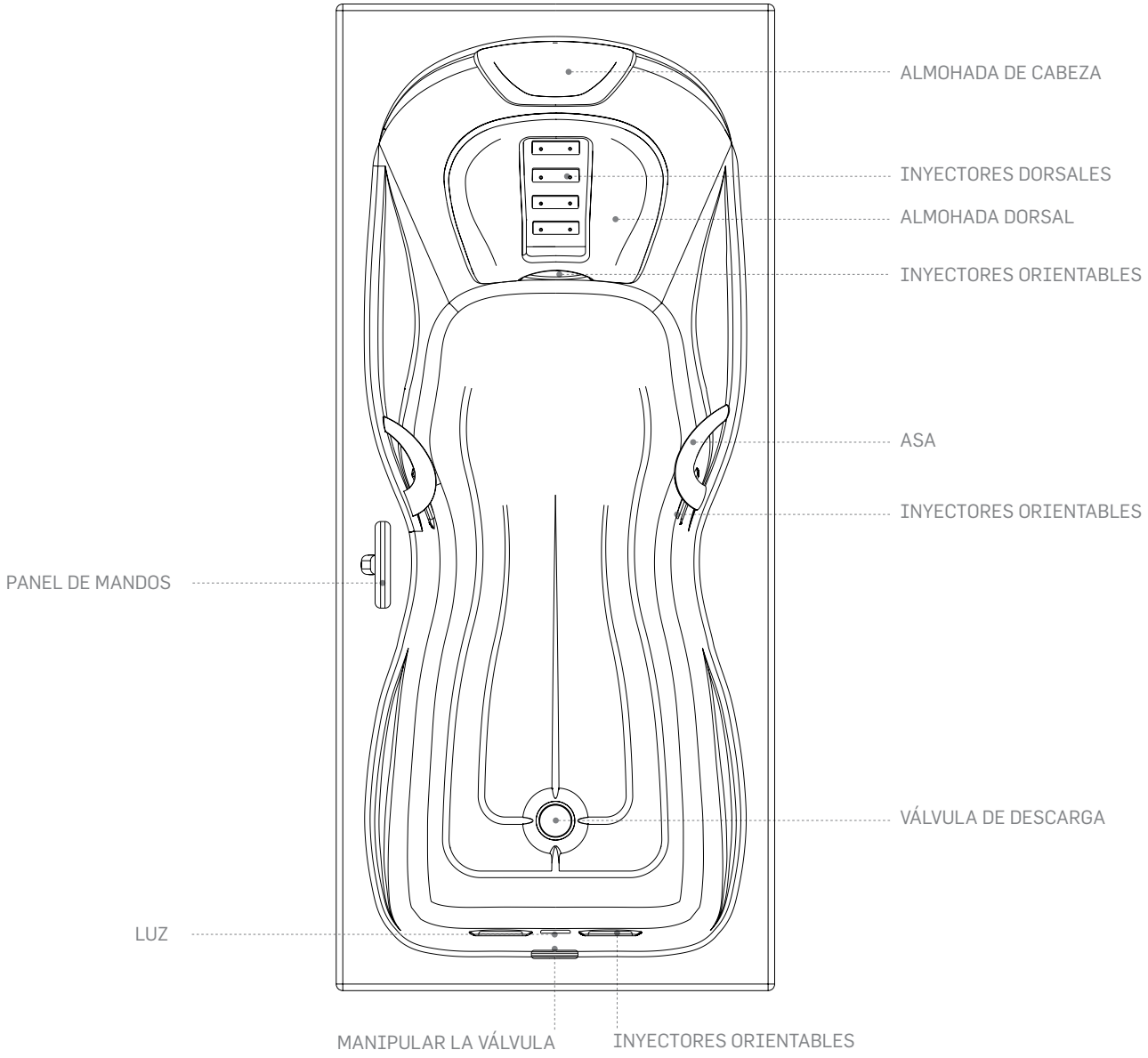

CARACTERÍSTICAS

- 5 Inyectores orientables
- 6 Inyectores dorsales (sistema de ar)
- Iluminación
- Asas
- Panel electrónico
- Almohada de cabeza
- Almohada dorsal
- Asiento (opcional)

PANEL DE MANDOS

El panel de mandos tiene las siguientes características:

// El panel de mandos esta equipado con un display digital e indicadores de todas las funciones activas.
// Cuando se aprieta el botón de una determinada función, ésta se activa.

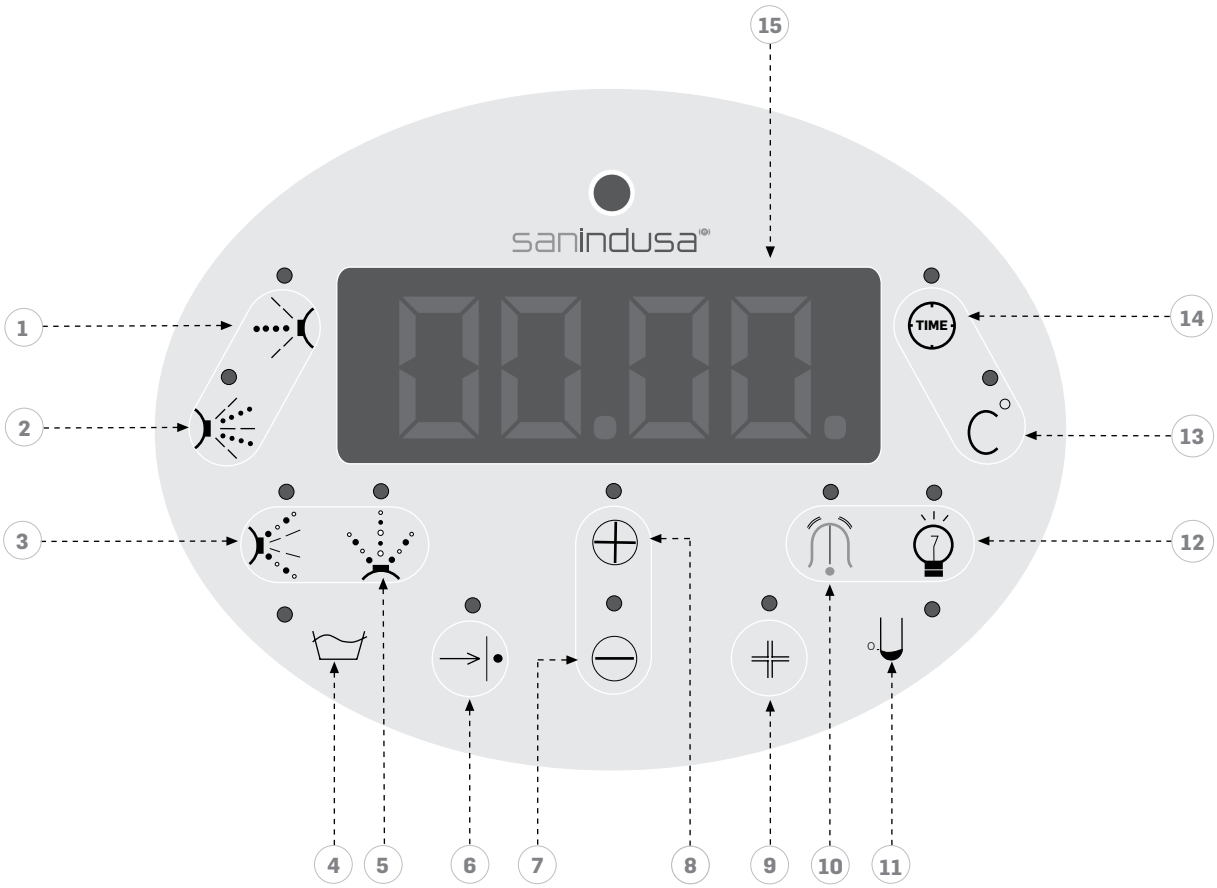

1# Cavitación

4# Nivel del agua

7# Función menos

10# Alarma

13# Temperatura

2# Hidromasaje

5# Blower inyectores

8# Función más

11# Nivel del líquido desinfectante

14# Reloj

3# Venturi

6# Programación

9# Desinfeción

12# Iluminación

15# Display digital

MODO DE FUNCIONAMENTO

// Al conectar el sistema todos los puntos luminosos, incluido el display digital se ilumina durante unos segundos, y aparece la hora.
// Cuando esté activada una función, sus paramentros se mantienen durante **15 segundos**.
// Cuando una función se apaga, el display mantiene la hora durante **15 segundos** y entra en modo reposo a los **10 minutos**.
// Para reactivar el sistema desde reposo, basta con presionar cualquier tecla.

CAVITACIÓN

// La funcion de cavitación permite la entrada de aire en el tubo de succión de la bomba, de modo que por los inyectores sale agua mezclada con aire.
// Esta función puede ser desactivada presionando la tecla [1], y el indicador luminoso se enciende o se apaga cuando la función hidromasaje está conectada [2].

HIDROMASAJE

// La función de hidromasaje solo se encuentra disponible cuando el indicador del nive de agua [4] está encendido.
// Para iniciar esta función, presione la tecla [2].
// Para apagar esta función, presione nuevamente la tecla [2].
// Cuando se inicia esta función comienza una cuenta atrás de **15 minutos**, y cuando finaliza este periodo se entra en modo reposo. Durante los **15 segundos** posteriores en el monitor aparece nuevamente un tiempo de duración del hidromasaje y se puede añadir entre 5 y 30 minutos presionando las teclas [8] ou [7]. **Recomendamos no excederse de los 20 minutos**.
// Presionando la tecla [14], ese puede ver el tiempo que resta para la modificación de las teclas [8] y [7].
//]. Si el nivel del agua baja del mínimo, la función se cancela y el sistema entra en modo reposo, solo pudiendo ser reactivada cuando el nivel del agua se repone [4].

VENTURI

// La función Venturi permite la entrada de aire, de modo que el agua sale mezclada con aire por los inyectores.
// Esta función puede ser activada/desactivada presionando la tecla [3], o indicador luminoso acende / apaga, somente quando a função hidromassagem está ligada [2]. Cuando esta función está desactivada la válvula de admisión de aire permanece posicionada en la última posición de apertura del aire y la mezcla permanece constante.
// Esta función es cíclica, y las burbujas recorren los inyectores de forma uniforme.

BLOWER

// La función de Blower solo puede ser activada cuando el indicador [4] está encendido.
// Para iniciar la función presione [5]. El indicador luminoso se enciende y el ventilador arranca a vlocidad máxima y puede ser modificada usando las teclas [8] y [7]. Para apagar presione nuevamente [5].
// Cuando comienza esta función empieza un conteo decreciente de **15 minutos**, después del cuan el sistema entra en modo reposo.
// Presionando la tecla [14] es posible visualizar el tiempo que queda y modificarlo con las teclas [8] y [7] .
// Si quiere que la cantidad de aire introducida en la bañera sea variable aprete 2 veces la tecla [5].

PROGRAMAS

// La tecla de función [6] permite el acceso al usuario a **8 menus** de programas siendo los **3 primeros programables**.
// Para acceder es necesario que todas las funciones estén desactivadas y que el indicador del nivel del agua [4] este iluminado.
// Presionando la tecla [6], el indicador luminoso parpadea y en la pantalla aparece el numero de programa seleccionado. Usando las teclas [8] y [7] es posible seleccionar uno de los **8 programas** disponibles. Si uno de los programas parpadea quiere decir que no fue programado o no está disponible.
// Con un programa seleccionado, se presiona la tecla [6] y comienza la secuencia de funciones programadas.
// Si durante la ejecución de un programa se vuelve a presionar la tecla [6] la ejecución se interrumpe y el sistema entra en modo reposo.
// Si el agua baja del nivel mínimo establecido, la función se cancelará y el sistema entrará en modo de reposo pudiendo ser reactivado cuando el nivel de agua se reponga (acende [4]).

PROGRAMAS PARA EL USUARIO

// El usuario puede personalizar los **primeros 3** programas predefinidos a través del menú de programas. Para ello es necesario seguir los siguientes pasos:

1. Asegurarse que la bañera tiene agua (indicador [4] iluminado).
2. Asegurarse que las funciones de hidromassaje y el soplador estén desconectados.
3. Pulsar la tecla [6] durante 3 segundos.
4. El indicador luminoso [6] parpadea y en la pantalla aparece el número del programa seleccionado.
5. Con las teclas [8] y [7] se puede elegir entre los 3 programas disponibles para personalizar.
6. En la pantalla aparece la indicación St01, y se puede seleccionar una de las funciones de hidromasaje, cavitación, venturi, soplador y termoregulación.

7. Pulsar la tecla [6]. La pantalla se pone a cero 00.00..
8. Con las teclas [8] y [7] se puede seleccionar la duración de la función seleccionada.
9. Pulsar la tecla [6] después de haber seleccionado la duración. Este paso queda memorizado y en la pantalla aparece la indicación de la siguiente función.
10. Repetir los pasos 6, 7, 8 y 9 para todas las funciones deseadas.
11. Para terminar, con todas las funciones desactivadas . Presionando la tecla [6], el sistema memoriza el programa personalizado.

DESINFECCÃO

// Para empezar el ciclo de desinfección es necesario que la bañera tenga agua y que haya líquido desinfectante en el depósito [4] encendido y [11] apagado.
// Pulsando la tecla [9], el indicador luminoso comieza a parpadear y en la pantalla aparece **DS_O**, en esta fase la tecla [9] tiene que ser pulsada de nuevo para confirmar la función.
// Después de efectuar la confirmación , se inicia el ciclo de desinfección, que se desarrolla en diferentes etapas que son indicadas en la pantalla . El ciclo completo se efectúa en alrededor de **3,5 minutos**.
// Cuando este termina, el sistema indica en la pantalla **END** y entra en reposo una vez que la bañera está vacía.
// Si durante el ciclo de desinfección el indicador [11] se enciende, continua asegurada la cantidad mínima de desinfectante para el ciclo que se está ejecutando.

SECADO DE CONDUCCIONES

// Esta función puede ser activada con la bañera vacía (indicador [3] apagado) para limpiar las conducciones pulsando la tecla [5] del blower.

BLOWER DESPUÉS DEL HIDROMASAJE

// Si la pantalla indica **BA-S**, el indicador [3] empieza a parpadear y debe ser apretado nuevamente [5] para confirmar la función. El blower arranca hasta llegar a la velocidad máxima y después de 60 segundos se desconecta y el sistema entra en modo reposo.

BLOWER SECUENCIAL

// La función de soplado puede ser activada en modo secuencial presionando [5] dos veces. Es necesario que haya agua en la bañera [4].
// Si la pantalla indica **PR-B** el blower empieza ciclos en los que va aumentando gradualmente la velocidad hasta llegar al máximo, para luego empezar una reducción gradual hasta llegar al mínimo.
// Los ciclos terminan cuando se apreta la tecla [5].

ALARMA

// La función de alarma puede ser activada apretando la tecla [10].

// Esta función cancela el resto de funciones y cuando está activa el indicador [10] se ilumina, en la pantalla aparece **ALL** y se escucha una señal acustica.
// La alarma permanece activa hasta que se aprete nuevamente la tecla [10].

ILUMINACIÓN

// Apretando la tecla [12], se encienden las luces de la bañera y el indicador [4] se queda iluminado.
// Para apagar hay que apretar otra vez la tecla [12].

TEMPERATURA

// La temperatura (em ºC) se puede ver durante **15 segundos**, apretando la tecla [13].
// Esta función solo está activada cuando la bañera están en función hidromasaje y/o blower.

TERMORREGULACIÓN

// La función de termorregulación puede ser activada apretando la tecla [13], durante **3 segundos**. En la pantalla aparece la temperatura de regulación preestablecida (27ºC) que puede ser ajustada con la teclas [8] y [7] hasta alcanzar la temperatura deseada.

// Esta función solo puede ser activada con la función de hidromasaje conectada. Para apagarla es necesario apretar la tecla [13] durante **3 segundos**.
// La función termorregulación no puede ser ejecutada simultáneamente con la función blower [5].

RELOJ

// Para iluminar el reloj es necesarios apretar durante **3 segundos** la tecla [14]. El indicador luminosos se enciende y entonces se puede cambiar la hora usando las teclas [8] y [7].
// Apretar la tecla [14] para ir cambiando los digitos de hora minutos y confirmar el final.

MANTEMINIENTO Y LIMPIEZA

// Como recomendación para mantener el buen aspecto general de la bañera es necesario que, **no se dejen residuos de jabón ni restos de la cal del agua**.

SUPERFICIES ACRILICAS Y ACCESORIOS EN GENERAL

// Para su limpieza deberá utilizar agua y jabón neutro. **Nunca usar esponjas de acero, ni paños asperos, ni productos de limpieza abrasivos ni demasiado concentrados**.
// Para un acabado perfecto, limpiar con ayuda de una paño suave y seco o con una gamuza.
// Cuando limpie los azulejos o el resto de piezas del cuarto de baño, proteja la bañera contra las salpicaduras de productos agresivos o malos para su superficie.

SUPERFICIES METALICAS

En cuanto a su limpieza debe realizarse con un paño suave con agua tibia y jabón.
// Para un acabado perfecto, limpiar con ayuda de una paño suave y seco o con una gamuza.
// **Nunca, bajo ninguna circunstancia deben utilizarse productos abrasivos, ya se en crema o líquidos. Están absolutamente prohibidos cualquier tipo de estropajo (de acero, de aluminio o sintético) así como esponjas artificiales**.

ALMOHADAS Y ASAS

// Limpie las superficies de estas almohadas y asas con un paño húmedo y a continuación con otro seco y suave.
// No utlilice detergentes abrasivos.

SISTEMA DE AUTO-LIMPIEZA

// Sanindusa recomienda realizar un ciclo de limpieza semanal si la bañera se utiliza con frecuencia.

// Después de una largo período de inactividad y antes de volver a utilizarla deberá tener el mismo cuidado.

// Estas precauciones evitan la posibilidad de que se desarrollen bacterias y malos olores.

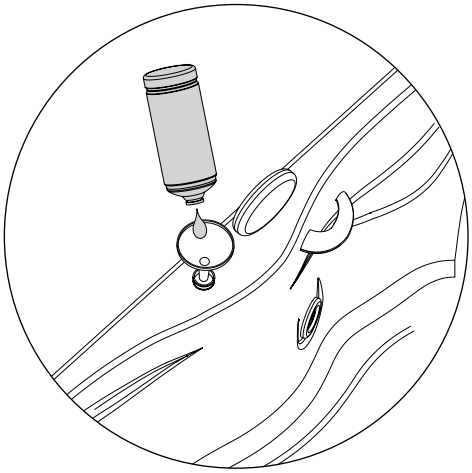

CARACTERISTICAS TECNICAS

// Para garantizar la eficencia de esta terapia, la bañera **Bodyline** tiene tres grupos de inyectores distribuidos por las tres zonas más importantes.
// En la zona lumbar/dorsal hay **7 inyectores**, **6** con salida doble de aire y **1**, con salida de aire/agua orientable hacia la zona del dorso/coxis que más desee **(1º grupo)**.
// Este grupo de inyectores está recubierto por una capa de poliuretano, ergonómicamente desarrollado para que se pueda apoyar la cabeza y la espalda.
// El segundo y tercer grupo se componen de dos inyectores aire/agua orientables e integrados en la zona lateral de la bañera y en la parte de los pies.
// A través del panel de control podrá crearse sus propios programas de hidromasaje personalizados.
// Para garantizar su seguridad y confort, equipamos la bañera con asas laterales y con un asiento de apoyo (opcional).

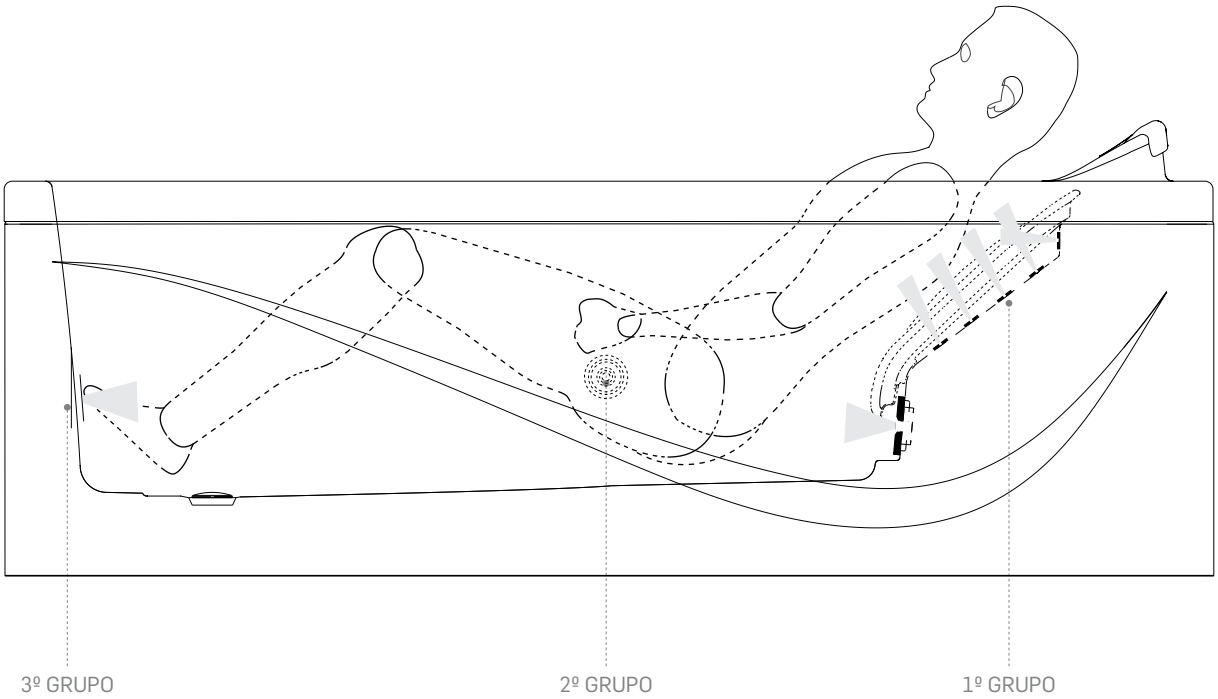

DESCRIPCION DE FUNCIONES

HIDROMASAJE

// El hidromasaje es una forma inteligente de aprovechar las propiedades reparadoras del agua.
// A través de su dinamismo y propiedades térmicas podemos ejercer presión sobre puntos clave del cuerpo humano.
// Los chorros de agua actuan como un masaje causado por la presión del agua sobre la piel y los músculos y tonificando y estimulando la circulación.
// Para conseguir el máximo beneficio de estos masajes los inyectores tienen que estar correctamente dirigidas. Nuestros inyectores de hidromasaje se pueden orientar en ángulos de 30º en todos los sentidos para poder obtener masajes bien localizados.

VENTAJAS

// Restablece las energias corporales.
// La superficie cutánea se beneficia con la reducción de las células muertas haciendose más flexible.
// Relajante muscular en general.

DURACIÓN

// Aconsejamos que su baño tenga una duración de entre **15** a **25 minutos**.

TEMPERATURA

// La temperatura aconsejada varía entre los **36-37ºC**.

ADICIÓN DE PRODUTOS

// En el mercado existen numerosos productos naturales con propiedades relajantes, tonificantes, adelgazantes que puedes ser añadidos en su baño teniendo en cuenta que deben ser siempre hidrosolubles y no espumosos.
// Como complemento de nuestra gama de Hidromasaje, Sanindusa dispone de un conjunto de esencias: **fresh**, **relax**, **passion**, **energy**, para que pueda estimular sus emociones positivas.

PUNTOS VITALES DISTRIBUIDOS EN NUESTRO CUERPO

// **Relajación física y mental**: : la energía dinámica del agua produce efectos que permiten mejorar la circulación sanguínea superficial debido al estímulo de los centros nerviosos, así como la oxigenación de la piel y la producción de endorfinas. Este efecto generará posteriormente una enorme sensación de bienestar, aliviando los músculos cansados, el dolor, la ansiedad y la tensión.

// **Alivia el dolor de artritis**: millones de personas en el mundo sufren este problema. Los expertos recomiendan que empezar el día con un buen baño sobre las partes afectadas devuelve la fuerza y la flexibilidad al tiempo que protege contra más daños.

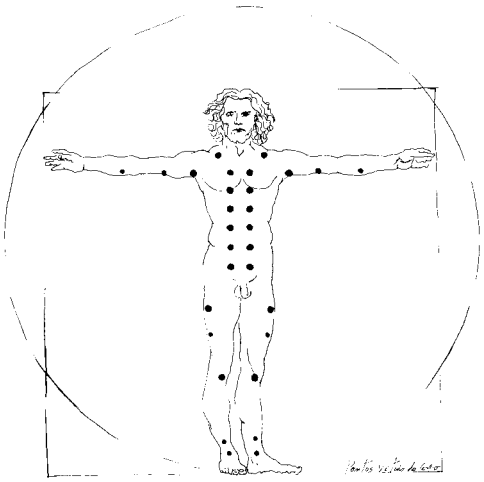

HIDROTERAPIA

SISTEMAS DE MASAJES

Sanindusa ofrece tres sistemas de hidromasaje:

Ⓐ Inyectores con sólo salida de agua

Ⓑ Inyectores con salida de agua y aire

Ⓒ Inyectores con salida de aire

Ⓐ Inyectores con sólo salida de agua

Consiste en la inyección de agua a presión mediante inyectores laterales.
El masaje con sólo agua se vuelve más suave que el masaje realizado con aire y agua.

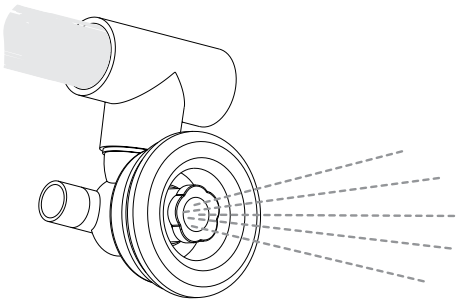

Ⓑ Inyectores con salida de agua y aire

El hidromasaje hecho con aire y agua consiste en la introducción de aire en los inyectores de forma continua "efecto Venturi", así el agua adquiere un efecto mucho más poderoso y dinámico, tratando su cuerpo con más fuerza debido a la mezcla de burbujas de aire con agua . Esta función está presente en los laterales y en la parte de los pies.

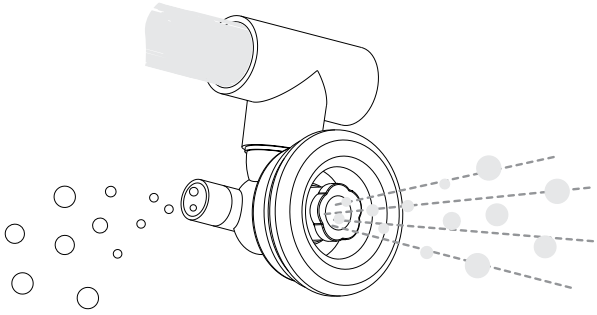

Ⓒ Inyectores con salida de aire

El aire es conducido a través de los tubos de suministro de los inyectores y sale por la parte dorsal. Intensifica la zona de relajación.

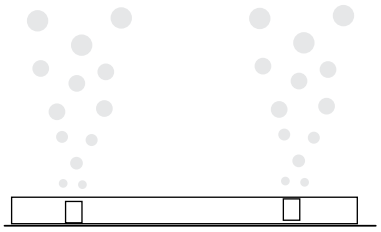

COMPONENTES

INYECTOR ORIENTABLE

// Se pueden orientar los chorros hacia las zonas que más se desean utilizando los dedos pulgar e índice.
// inyector se puede orientar hacia la parte del cuerpo que se desee con un angulo máximo de 30º.
// Es posible regular individualmente el caudal de los inyectores rodando la boca del inyector: En el sentido de las agujas del reloj se disminuye y en sentido contrario se aumenta.
// **Es imprescindible que esten abiertos como mínimo dos inyectores**.

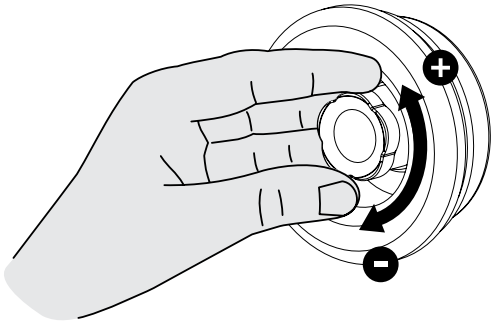

// **Para mayor comodidad y poder disfrutar de un baño relajante nuestra bañera cuenta con dos respaldos, uno para la espalda y otro para la cabeza. También tiene un panel electrónico que regula todo el sistema.**

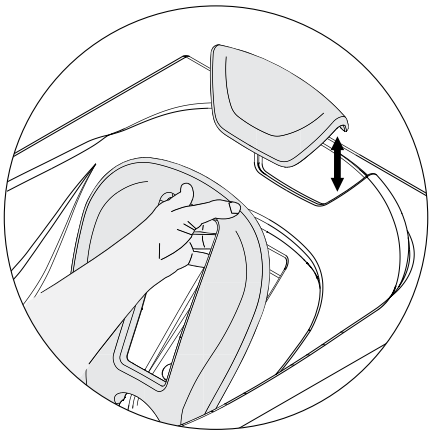

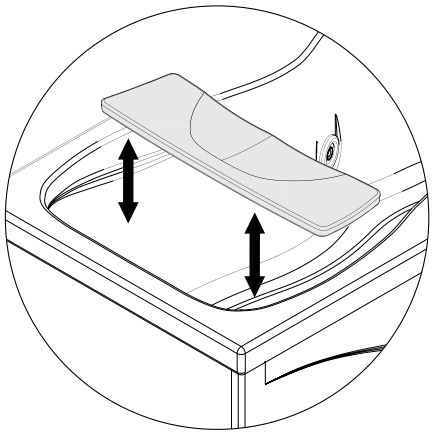

ALMOHADAS

// Las almohadas bodyline se pueden extraer para su limpieza. La lumbar se fija en la bañera a través de imanes. La de la cabeza a través de un encastre que hay en la superficie.

ASIENTO

// Pensando en su confort hemos añadido un asiento también extraible (opcional)

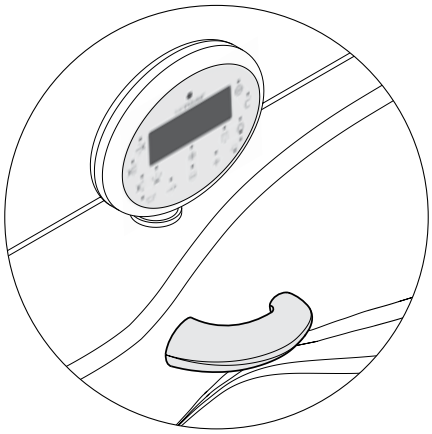

ASA

// Para mejorar la seguridad, la bañera bodyline posee un asa en cada lado.

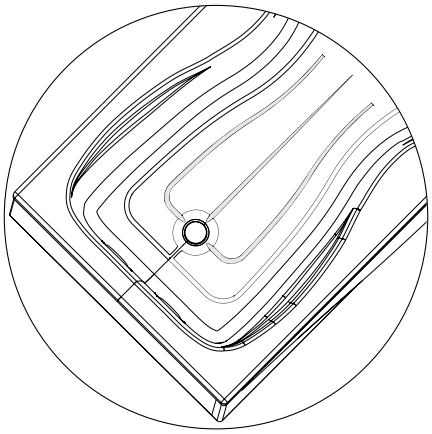

FONDO DRENAJE

// La bañera bodyline está equipada con un fondo de alto drenaje para garantizar que el agua se quede en el mismo.

RESOLUCIÓN DE PROBLEMAS

PANEL DE MANDOS

PROBLEMA	DESCRIPCIÓN	SOLUCIÓN
El panel de mandos está apagado	El sistema entra en modo reposo	**Presione cualquier tecla**
El ciclo de auto limpieza no se inicia hasta que no se aprieta la función durante 3 segunodos	Queda poco líquido de limpieza en el deposito	**Realice el llenado con liquido de limpieza y compruebe que la luz se apaga**

OTRAS SITUACIONES

PROBLEMA	DESCRIPCIÓN	SOLUCIÓN
No se inicia ninguna función	No hay alimentación electrica La bañera no está suficientemente llena	**Verifique la tensión de la red electrica** **Aumente el nivel del agua**
El masaje de aire es demasiado fuerte/débil	El caudal de aire está ajustado a un valor demasiado alto/bajo	**Apretar la tecla ⊕ o ⊖** **Encender Venturi**
No sale agua con suficiente caudal por los inyectores	Boca de los inyectores cerrada Aspirador obstruido	**Rodar la boca del inyector a la izquierda** **Evitar obstruir la boca de aspiración cuando la bomba esta conectada Asegurar que no esta obstruido por ganchos, esponjas, etc.**
El panel de mandos no está activo	La bañera no está conectada a una fuente de alimentación de 230V El interruptor se dispara	**Comprobar si existe tensión en la red**
La iluminación no se enciende	La lampara puede estar fundida	**Llame a un técnico**

SERVICIO PÓS-VENTA Y GARANTIA

// Si esta tabla no le ayuda a solucionar su problema contacte con el distribuidor donde adquirió el producto y exponga su problema. Vaya siempre acompañada de la garantia para tener conocimiento de sus derechos.

GARANTIA

BAÑERA DE HIDROMASAJE BODYLINE

El periodo de garantía es de 2 años.

Durante este período **Sanindusa** se compromete, por su propia cuenta a reparar o reemplazar cualquier parte con problemas. Quedan excluidos de esta garantía, los daños causados por mal uso o incumplimiento de las instrucciones de montaje, utilización y mantenimiento contenidas en este manual.

La garantia no cubre las roturas producidas en el transporte o manipulación en la carga y descarga.

Sanindusa garantiza las piezas de sustitución en los modelos comercializados dentro del periodo de garantía.

El certificado de garantia, debidamente rellenado debe ser enviado a **Sanindusa** para no perder la garantía.

Todas las bañeras de hidromasaje **Sanindusa** estan fabricadas de conformidad a la directiva 2006/095/CE de 12 de diciembre de 2006 para aparatos de baja tensión.

CERTIFICADO DE GARANTIA SANINDUSA

Nombre del cliente. .....

Dirección. .....

Motivo de la reclamación. .....

.....

Sello del cliente

Fecha de entrega .....

SANINDUSA, ...

CERTIFICADO DE GARANTIA SANINDUSA

Separar y enviar a fábrica

Nº de la Bañera .....

Nombre del cliente. .....

Dirección. .....

Motivo de la reclamación. .....

.....

Sello del cliente

Fecha de entrega .....

SANINDUSA, ...

sanindusadesign0Q0.35-15

Los productos presentados siguen especificaciones técnicas internas de SANINDUSA, de acuerdo a las normas internacionales en vigor.

Los colores y dimensiones son meramente orientativos.

Nos reservamos el derecho de hacer modificaciones técnicas que permitan mejorar la funcionalidad de nuestros productos sin previo aviso.

No nos responsabilizamos de las alteraciones en las características de nuestros productos.

sanindusa
industria de sanitários, s.a.

prime
Programa de Incentivos à Modernização da Economia

ECOPONTO AZUL

Zona Industrial Aveiro Sul
Apartado 43
3811-901 Aveiro Portugal

tel. +351 234 940 250
fax +351 234 940 266

sanindusa@sanindusa.pt
www.sanindusa.pt
www.tec.sanindusa.pt

sanindusa
GRUPO